# LED BAR

## UYGULAMA ALANLARI

Mağaza • Cafe • Restoran • Ofis • Eğitim Salonları • Hastane
Uzun ömür ve dekoratif aydınlatma gerektiren alanlarda kullanılabilir.

LED | CRI > 80 | Yüksek Lümen | 220-240V 50-60Hz | IP 40 | IP 65 | 50.000 | 3 Yıl GARANTİ | 5 Yıl GARANTİ | %85 ENERJİ TASARRUFU | CE

# LED BAR
## ALUMINYUM GÖVDELİ
BANT ARMATÜR

## ÜRÜN ÖZELLİKLERİ

| | |
|---|---|
| **Gövde** | : Alüminyum Gövde / PC Kapak |
| **Optik Kapak** | : Opal PC Difüzör |
| **Led Çip** | : Osram-Samsung-Seoul |
| **Besleme Voltajı** | : DC 24V / DC 12V |
| **Çalışma Sıcaklığı** | : -20°C~+40°C |
| **CRI** | : CRI > 80 |
| **Koruma Sınıfı** | : IP40 |
| **Opsiyonlar** | : Renk Sıcaklığı : 3000K/4000K/6500K<br>Metal üzerinde ideal yapışma sağlayan mıknatıs |

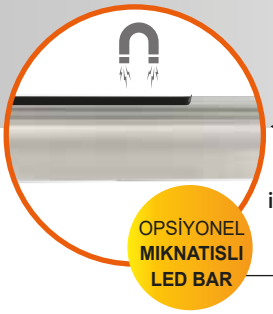


Metal üzerinde ideal yapışma sağlayan Mıknatıs

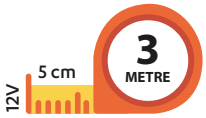


5 cm ve katları olarak
3 Metre'ye kadar üretilebilir.

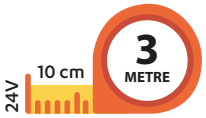


10 cm ve katları olarak
3 Metre'ye kadar üretilebilir.

FOTOMETRİK EĞRİ

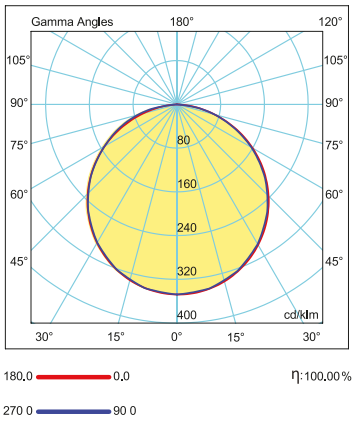


TEKNİK ÇİZİM

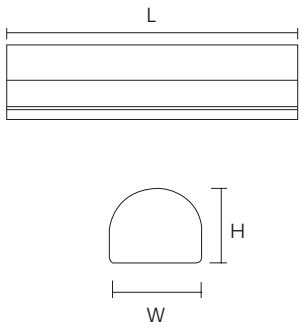


AKSESUARLAR

Askı Aparatı

TEKNİK ÖZELLİKLER

| Ürün Kodu | Güç (W) | Armatür Lümeni (lm) | Renk Sıcaklığı (K) | Armatür Verimliliği (lm/W) | Boyutlar (LxWxH) | Koli İçi Adet | Koli Ölçü (LxWxH) | Koli Ağırlığı |
|---|---|---|---|---|---|---|---|---|
| LLN12.014 | 14 W | 1.050 | 3000/4000/6500 | 75lm/W | 1000x22x18mm | - | - | - |